Systemy zabezpieczeń przeciwpożarowych
Fire protection systems

„MERCOR" S.A.
ul. Grzegorza z Sanoka 2, 80-408 GDAŃSK, Polska
tel. (+48 58) 341 42 45, fax (+48 58) 341 39 85
e-mail: mercor@mercor.com.pl
www.mercor.com.pl

DEKLARACJA WŁAŚCIWOŚCI UŻYTKOWYCH NR 001-05-CPR-2018

1. **Nazwa wyrobu:**
   Klapy oraz baterie (zestawy) klap przeciwpożarowych odcinających typu mcr FID S/V p/P.

2. **Numer typu, partii lub serii:**
   Unikatowy numer seryjny każdej klapy umieszczany na etykiecie.

3. **Przeznaczenie i zakres stosowania wyrobu:**
   Klapy oraz baterie (zestawy) przeciwpożarowych klap odcinających typu FID S/V p/P są przeznaczone do stosowania w instalacjach wentylacji pożarowej oraz w miejscach przechodzenia tych instalacji przez przegrody budowlane o określonej odporności ogniowej. Pojedyncze klapy oraz baterie (zestawy) klap są przeznaczone do obsługi pojedynczych jak i wielu stref pożarowych.

4. **Producent wyrobu:**
   MERCOR SA, ul. Grzegorza z Sanoka 2, 80-408 Gdańsk, Zakład Produkcyjny, Ul. Kwarcowa 3a, 83-031 Cieplewo oraz 380-470.

5. **System oceny i weryfikacji stałości właściwości użytkowych wyrobu:**
   System 1.

6. **Wyrób budowlany objęty normą zharmonizowaną:**
   PN-EN 12101-8:2012 (EN 12101-8:2011).

7. **Nazwa i numer jednostki notyfikowanej, nr certyfikatu zgodności:**
   Notyfikowana Jednostka nr 2434, Centrum Techniki Okrętowej S.A, ul. Szczecińska 65, 80-392 Gdańsk.
   Certyfikat Stałości Właściwości Użytkowych: 2434-CPR-0029
   Notyfikowana Jednostka nr 1396, FIRES, s.r.o., Osloboditelov 282, 059 35 Batizovce.
   Certyfikat Stałości Właściwości Użytkowych: 1396-CPR-0178

8. **Deklarowane właściwości użytkowe:**

Zasadnicze charakterystyki	EN 12101-8:2011	Właściwości	Rezultat
Znamionowe warunki aktywacji / czułość	4.2.1.3	-	Spełnia
Czas zadziałania / czas zamknięcia	4.2.1.4	<60s	Spełnia
Pewność działania	4.4.2.2	<120s	Spełnia
Odporność ogniowa – szczelność ogniowa	4.1.1 a)	E60 / E120	Spełnia
Odporność ogniowa – izolacyjność ogniowa	4.1.1 b)	EI60 / EI120	Spełnia
Odporność ogniowa - dymoszczelność	4.1.1 c)	EIS60 / EIS120	Spełnia
Trwałość - zachowanie pewności działania	4.4.2.2	10.000	Spełnia
Pionowa/ pozioma oś obrotu	4.4.2.2	Tak	-
Klasyfikacja odporności ogniowej	4.4.3	EI 120 (v_{ew} i↔o) S1500$C_{10\,000}$AAmulti* EI 120 (v_{ed} h_{od} i↔o) S1000$C_{10\,000}$AAmulti** EI 120 (v_{ew} i↔o) S1000$C_{10\,000}$AAmulti*** EI 60 (v_{ew} i↔o) S1500$C_{10\,000}$AAmulti***	Spełnia
Typoszereg wymiarowy	Klapa prostokątna: 200x200 do 1250x1000 [mm], max powierzchnia nie większa niż 1,25m^2 * Klapa prostokątna: 200x200 do 1500x1000 [mm], max powierzchnia nie większa niż 1,5m^2 ** Bateria (zestaw) składająca się z 2 lub 3 klap prostokątnych o wymiarach od 200x200 do 1500x710 [mm] z pionową osią obrotu, mechanizmy u góry lub u dołu baterii (zestawu)***		
Montaż	Ściany/szachty lekkie z płyt - grubość ścian min 125mm* Ściany/ szachty sztywne z bloczków, cegieł, pustaków, murowane, z płyt prefabrykowanych grubość ścian min 120mm***		
	Kanały ogniochronne zgodne z EN 1366-8 lub EN 1366-9, o odpornościach ogniowych równych lub mniejszych odporności ogniowej klapy**		
Mechanizmy wyzwalająco- sterujące	Siłowniki na napięcia 24V i 230V		

KRS 0000217729, Sąd Rejonowy Gdańsk-Północ w Gdańsku, VII Wydział Gospodarczy Krajowego Rejestru Sądowego
KRS 0000217729, Local Court Gdańsk-Północ in Gdańsk, VII Commercial Division of National Court Register
Wysokość kapitału zakładowego (i wpłaconego) / Company capital (paid up): 3.914.633,75 zł
NIP: 584-030-22-14, VAT EU: PL 5840302214, Regon (register number): 008047521

MANAGEMENT SYSTEM CERTIFICATION DNV·GL ISO 9001 = OHSAS 18001
spółka notowana na GPW
listed on WSE

„MERCOR" S.A.
ul. Grzegorza z Sanoka 2, 80-408 GDAŃSK, Polska
tel. (+48 58) 341 42 45, fax (+48 58) 341 39 85
e-mail: mercor@mercor.com.pl
www.mercor.com.pl

Montaż	Rodzaj montażu	Klasyfiakcja	Grubość przegrody
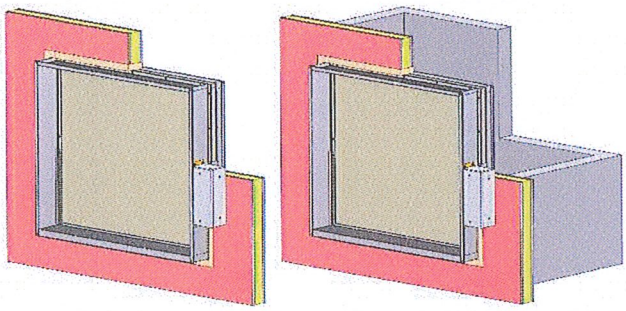	Ściany/szachty lekkie z płyt	EI 120 (v_{ew} i↔o) S1500 $C_{10.000}$ AA multi	min. 125mm
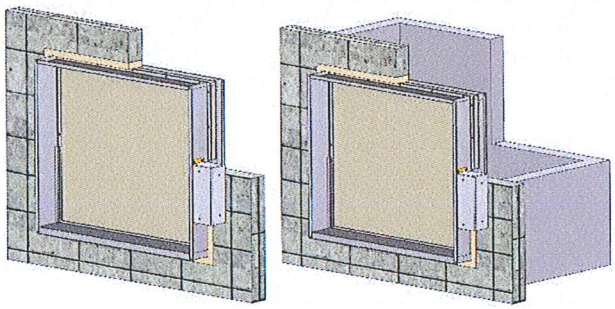	Ściany/szachty sztywne z bloczków lub pustaków	EI 120 (v_{ew} i↔o) S1500 $C_{10.000}$ AA multi	min. 125mm
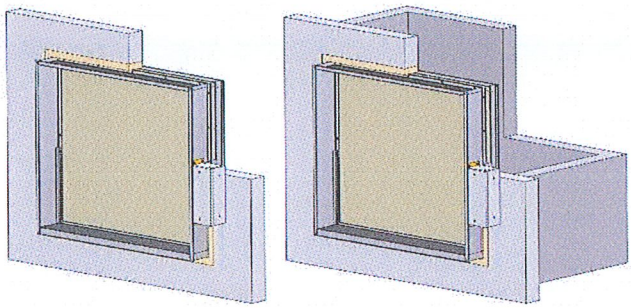	Ściany/szachty lite	EI 120 (v_{ew} i↔o) S1500 $C_{10.000}$ AA multi	min. 125mm
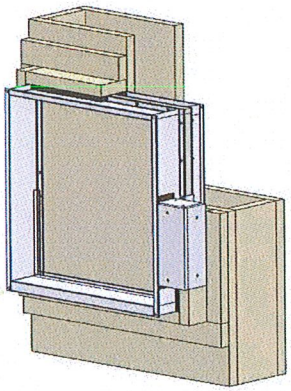	Przewody oddymiające zgodne z EN 1366-8 lub EN 1366-9	EI 120 (v_{ed} i↔o) S1000 $C_{10.000}$ AA multi	-

KRS 0000217729, Sąd Rejonowy Gdańsk-Północ w Gdańsku, VII Wydział Gospodarczy Krajowego Rejestru Sądowego
KRS 0000217729, Local Court Gdańsk-Północ in Gdańsk, VII Commercial Division of National Court Register
Wysokość kapitału zakładowego (i wpłaconego) / Company capital (paid up): 3.914.633,75 zł
NIP: 584-030-22-14, VAT EU: PL 5840302214, Regon (register number): 008047521

spółka notowana na GPW
listed on WSE

„MERCOR" S.A.
ul. Grzegorza z Sanoka 2, 80-408 GDAŃSK, Polska
tel. (+48 58) 341 42 45, fax (+48 58) 341 39 85
e-mail: mercor@mercor.com.pl
www.mercor.com.pl

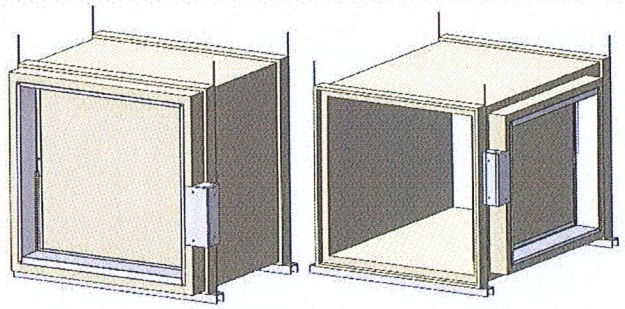	Przewody oddymiające zgodne z EN 1366-8 lub EN 1366-9	EI 120 (v_{ed} i↔o) S1000 $C_{10.000}$ AA multi	-
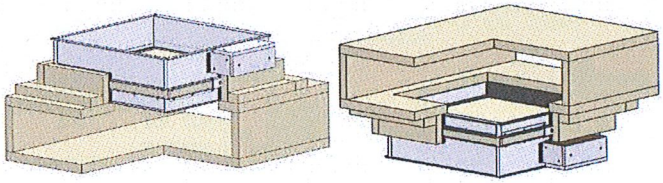	Przewody oddymiające zgodne z EN 1366-8 lub EN 1366-9	EI 120 (h_{od} i↔o) S1000 $C_{10.000}$ AA multi	-
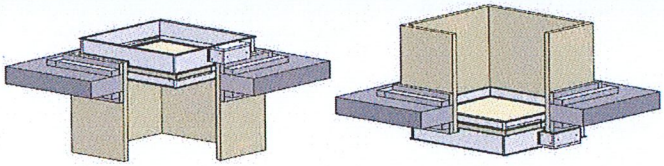	Przewody oddymiające zgodne z EN 1366-8 lub EN 1366-9	EI 120 (h_{od} i↔o) S1000 $C_{10.000}$ AA multi	-
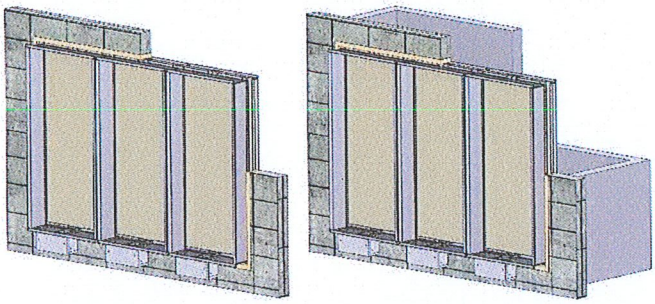	Ściany/szachty sztywne z bloczków lub pustaków	EI 120 (v_{ew} i↔o) S1000 $C_{10.000}$ AA multi oraz EI 60 (v_{ew} i↔o) S1500$C_{10\,000}$AAmulti	min. 120mm
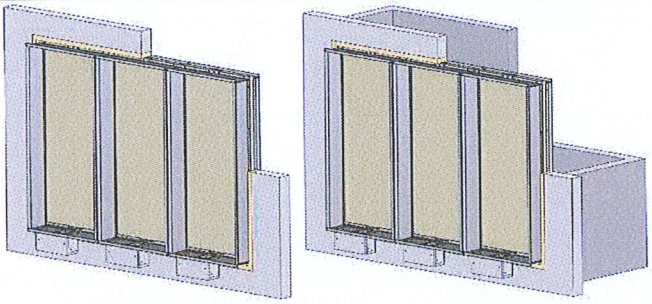	Ściany/szachty lite	EI 120 (v_{ew} i↔o) S1000 $C_{10.000}$ AA multi oraz EI 60 (v_{ew} i↔o) S1500$C_{10\,000}$AAmulti	min. 120mm

Certyfikowany montaż z przyłączonymi kratkami maskującymi, na zakończeniu instalacji lub kanałami ogniochronnymi.

KRS 0000217729, Sąd Rejonowy Gdańsk-Północ w Gdańsku, VII Wydział Gospodarczy Krajowego Rejestru Sądowego
KRS 0000217729, Local Court Gdańsk-Północ in Gdańsk, VII Commercial Division of National Court Register
Wysokość kapitału zakładowego (i wpłaconego) / Company capital (paid up): 3.914.633,75 zł
NIP: 584-030-22-14, VAT EU: PL 5840302214, Regon (register number): 008047521

MANAGEMENT SYSTEM CERTIFICATION DNV·GL ISO 9001 = OHSAS 18001
spółka notowana na GPW
listed on WSE

„MERCOR" S.A.
ul. Grzegorza z Sanoka 2, 80-408 GDAŃSK, Polska
tel. (+48 58) 341 42 45, fax (+48 58) 341 39 85
e-mail: mercor@mercor.com.pl
www.mercor.com.pl

Mechanizmy wyzwalająco sterujące	
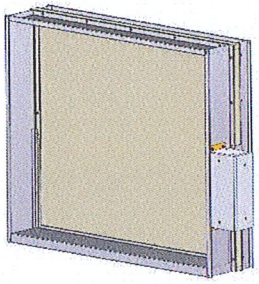	Siłowniki do klap wentylacji pożarowej zasilane 24V oraz 230V

Właściwości użytkowe określonego powyżej wyrobu są zgodne z zestawem deklarowanych właściwości użytkowych. Niniejsza deklaracja właściwości użytkowych wydana zostaje zgodnie z rozporządzeniem (UE) nr 305/2011 na wyłączną odpowiedzialność producenta określonego powyżej.

mercor
Tomasz Kobyliński
KIEROWNIK ZAKŁADU PRODUKCJI
SYSTEMÓW WENTYLACJI POŻAROWEJ

Gdańsk, 05.01.2021

Tomasz Kobyliński

Rev. 5

KRS 0000217729, Sąd Rejonowy Gdańsk-Północ w Gdańsku, VII Wydział Gospodarczy Krajowego Rejestru Sądowego
KRS 0000217729, Local Court Gdańsk-Północ in Gdańsk, VII Commercial Division of National Court Register
Wysokość kapitału zakładowego (i wpłaconego) / Company capital (paid up): 3.914.633,75 zł
NIP: 584-030-22-14, VAT EU: PL 5840302214, Regon (register number): 008047521

MANAGEMENT SYSTEM CERTIFICATION DNV·GL ISO 9001 = OHSAS 18001
spółka notowana na GPW
listed on WSE